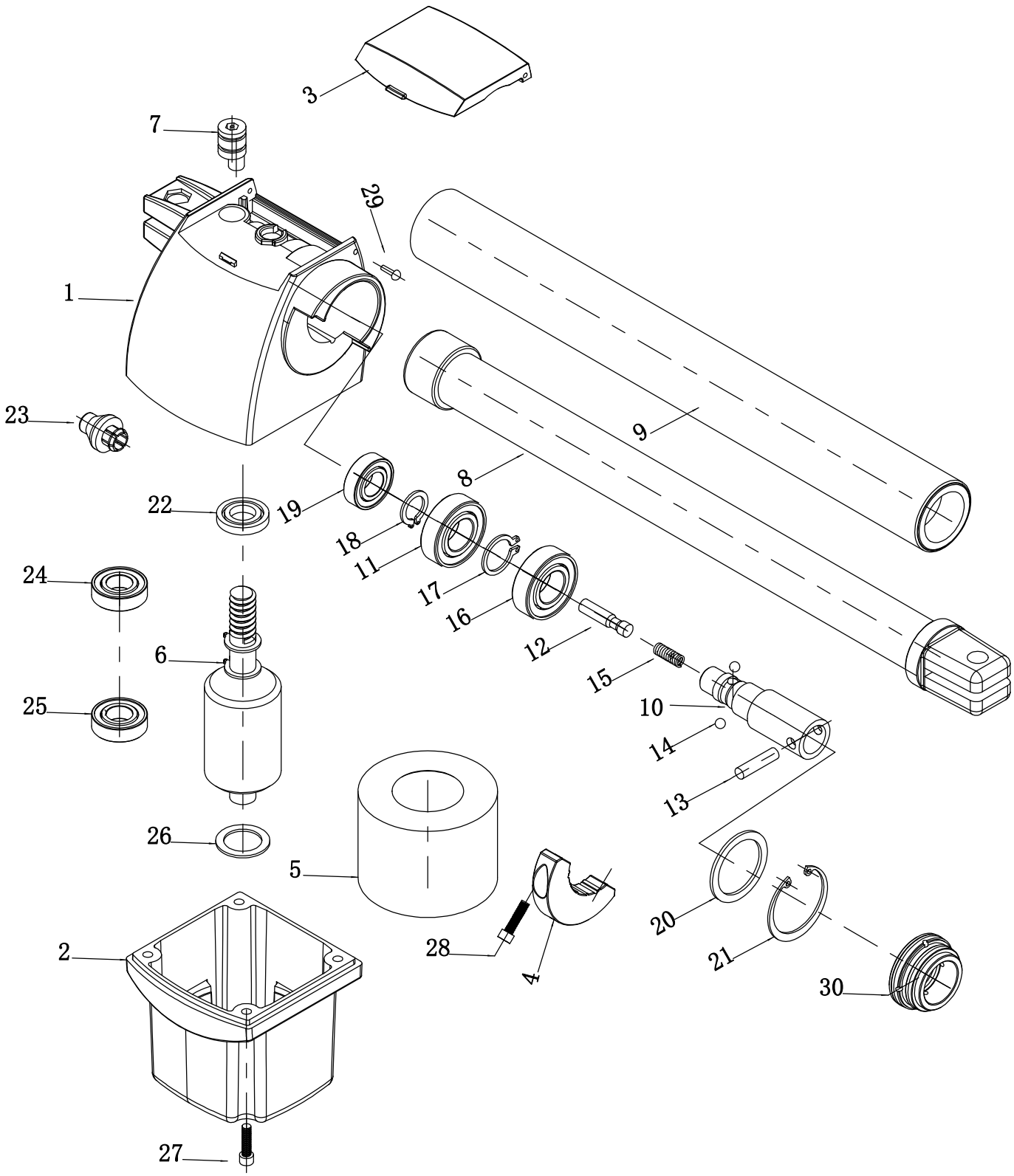

GANT

GSW3000/GSW4000